МОНТАЖ

1. Шланг, подводящий воздух, надеть на вход воздуха или аэрирующую насадку.
2. Фильтр вставить в аквариум так, чтобы нашелся пониже уровня воды в аквариуме.
3. Закрепить подвеску фильтра на стекле аквариума с помощью присосок и передвинуть фильтр в направляющую.
4. Включить фильтр (вставить штепсель присоединительного электропровода в сетевое гнездо). Произойдет аэрация фильтра, после чего его нормальная работа.
5. Поток воды через фильтр регулировать с помощью регулятора в соответствии с потребностями Вашего аквариума (количество рыбы, объем резервуара).

КОНТРОЛЬНЫЙ ОСМОТР И КОНСЕРВАЦИЯ

Для сохранения высокой эффективности фильтра рекомендуется регулярно проводить очистку фильтрационного патрона, ротора и его камеры. Для этой цели детергентов (мыла, жидкостей для промывки посуды ит.п.), а также растворителей, не применять. Остатки этих средств, оставшиеся в фильтре, могут быть причиной заболеваний и гибели рыбы.

ВНИМАНИЕ! Прежде, чем проводить какие-либо работы в аквариуме или фильтре, следует обязательно отсоединить фильтр путем изъятия штепселя из сетевого гнезда.

Очистка фильтрационного патрона

1. Фильтр отсоединить от сети путем изъятия штепселя из сетевого гнезда!
2. Фильтр вынуть из воды.
3. Корпус мотора высунуть из корпуса фильтра.
4. Снять фильтрационный патрон и тщательно промыть под текущей теплей водой.
5. Фильтр собирать в обратном порядке.

Очистка ротора и его камеры

1. Фильтр отсоединить от сети путем изъятия штепселя из сетевого гнезда!
2. Фильтр изъять из воды.
3. Высунуть корпус мотора из корпуса фильтра.
4. Регулятор потока воды отсоединить от зажима на корпусе мотора.
5. Ротор изъять из его камеры и тщательно промыть под текущей водой. Удалить осадки из крышки, ротора и камеры ротора.
6. Фильтр собирать в обратном порядке.

ХАРАКТЕРИСТИКА ФИЛЬТРА

- несложное обслуживание, несложная консервация;
- невеликие размеры, низкий уровень шума;
- механическая и биологическая очистка воды;
- изготовление в соответствии со стандартами по безопасности РП и ЕУ;
- высокая эффективность фильтрации благодаря применению патрона из губки;
- превосходное обогащение воды кислородом – конструкция насоса обеспечивает интенсивное движение на поверхности воды, что облегчает присутствие атмосферного кислорода и устранение двуокиси углерода, растворенного в воде, а также обеспечивает засасывание воздуха в камеру ротора, где разделенное на мелкие частицы, поступает в воду;
- самый подходящий для аквариумов емкостью (смотри таблица);
- поток воды регулирован без необходимости изъятия насоса из аквариума;

ДЕМОНТАЖ И ЛИКВИДАЦИЯ

Использованное электрическое и электронное бытовое оборудование нельзя выбрасывать в мусорные ящики. Селекция, сбор и надлежащая утилизация отходов такого типа оберегает ценные ресурсы окружающей среды. Пользователь несет ответственность за доставку использованного оборудования в специализированный пункт сбора, где его примут бесплатно. Информацию о таких пунктах можно получить в пункте продажи или сервисном пункте изготовителя.

ГАРАНТИЙНЫЕ ОБЯЗАТЕЛЬСТВА

Изготовитель предоставляет гарантию на срок 24 месяцев, считая от даты продажи. Гарантия распространяется на повреждения, возникшие по вине изготовителя, т.е. дефекты материалов или ошибки при монтаже. Гарантия не распространяется на повреждения, возникшие из-за неправильной эксплуатации устройства или использования не по назначению.

Внимание! Любые попытки внесения конструкционных изменений или разборка устройства, выходящие за пределы его нормальной эксплуатации или ухода, влекут за собой потерю гарантии!

В случае обнаружения неправильной работы устройства, необходимо выслать его вместе с заполненным продавцом гарантийным талоном по адресу изготовителя или дистрибьютора. Условием принятия гарантии является соответствие даты изготовления, указанной на продукте, дате, указанной на гарантийном талоне. Настоящие гарантийные условия не исключают, не ограничивают и не приостанавливают прав покупателя, вытекающих из несоответствия товара условиям договора. Гарантия ограничена восстановлением или заменой устройства. Не обеспечивает последствий потери или уничтожения, каких-либо других элементов".

Пункты приема на гарантийный ремонт:
г. Москва.ул. Краснобогатырская д.75 (Зоомагазин), тел.8(495) 971-29-87
г. Санкт-Петербург, ул.Ломаная, 11; 196084, тел. 8(812)388-12-21
г.Уфа, ул.Цюрупа 75 (Зоосалон «Ветна»)

HU

HASZNÁLATI ÚTMUTATÓ

- Az *UNI*FILTER az akvárium vizének tisztítására és légdúsítására szolgál.
- Beszerelés és üzembe helyezés előtt kérjük feltétlenül nézze át tüzetesen ezt a kezelési és szerelési útmutatót!
- A használatra, szerelésre és a biztonságra vonatkozó útmutatások betartandók!

A BIZTONSÁGOS HASZNÁLAT FELTÉTELEI

- Minden üzembe helyezés előtt ellenőrizni kell a szűrőt és annak hálózati zsinórját!

A hálózati vezeték megsérülése, vagy a burkolat megrepedése esetén a berendezést ki kell selejtezni! Életveszély!

- A hálózati tápvezetéket megjavítani vagy kicserélni tilos!
- A berendezést az útmutatónak megfelelően kell beszerelni.
- A szűrő üzembe helyezésekor és karbantartás, vagy az akváriumban való egyéb ténykedés idejére a szűrőt és az akváriumban levő többi berendezést le kell választani a villamos hálózatról, a dugvilla kihúzásával.
- A szűrőt nem szabad víz nélkül működtetni!

ÜZEMI BEMERÍTÉS

- minimális: a szivattyútest felső pereme legyen a vízszint alatt
- maximális: a levegőztetés szabályozója teljes egészében álljon ki a vízből

FIGYELEM: A párolgás következtében a víz szintje az akváriumban idővel csökken!

SZERELÉS

1. A levegőt bevezető kis tömlőt csatlakoztasd a levegő bemenethez, vagy a levegőztető injektorhoz.
2. A szűrőt helyezd be az akváriumba olymódon, hogy legyen a vízbe merítve.
3. A szűrő függesztőjét erősítsd az akvárium falához a szívókorongok segítségével, és a szűrőt tedd be a megvezetésbe.
4. Kapcsold be a szűrőt (a csatlakozó zsinór dugvilláját dugd be egy hálózati dugaljba).
5. A szabályozó segítségével állítsd be a vízáramlás erősségét az akváriumod szükségleteinek (a halak mennyiségének, az akvárium nagyságának) megfelelően, a levegőztető szabályozójával pedig állítsd be a megfelelő levegőztetési intenzitást.

ELLENŐRZŐ SZEMLE ÉS KARBANTARTÁS

A szűrő hatékonyságának biztosítása céljából érdemes a szűrőbetétet, a forgórészt és annak fészkét rendszeresen kitisztítani. Ehhez kérjük sose használjon mosószereket (szappant, mosogatószert stb.) vagy oldószereket. Ezek maradékai a szűrőben a halak megbetegedését vagy elhalását okozhatják.

FIGYELEM: Az akváriumban vagy a szűrőn végzendő bármilyen tevékenység megkezdése előtt, feltétlenül áramtalanítani kell a szűrőt a hálózati dugvillának a csatlakozóból való kihúzása révén.

A szűrőbetét kitisztítása

1. Kapcsold ki a berendezést, a hálózati dugvillának a csatlakozóból való kihúzásával!
2. Vedd ki a szűrőt a vízből.
3. Told ki a szivattyútestet a szűrőtartályból.
4. Vedd le a szűrőbetétet, és gondosan öblítsd ki langyos folyó vízben.
5. A szűrőt szereld össze fordított sorrendben.

A forgórész és a forgórész fészek kitisztítása

A szivattyú munkájának zavarai esetén (a szivattyú nehézkesen működik) meg kell tisztítani a forgórészt és annak fészkét.

1. Kapcsold ki a berendezést, a hálózati dugvillának a csatlakozóból való kihúzásával!
2. Vedd ki a szűrőt a vízből.
3. Told ki a szivattyútestet a szűrőtartályból.
4. Vedd le a teljesítményszabályozót a szivattyútest rögzítő elemeiről.
5. Vedd ki a forgórészt a szivattyúkamrából, és öblítsd le gondosan folyó vízben, távolítsd el a lerakódásokat a fedélről, a forgórészről és a szivattyúkamrából.
6. A szűrőt szereld össze fordított sorrendben.

A SZŰRŐ TULAJDONSÁGAI

- egyszerű kezelés és karbantartás;
- kicsiny méretek, alacsony zajszint;
- a víz mechanikus és biológiai tisztítása;
- a Lengyel Köztársaság és az Európai Unió biztonsági szabványainak megfelelő kivitelezés;
- nagy hatékonyságú szűrés, a szivacsbetét alkalmazásának köszönhetően;
- a víz hatékony dúsítása oxigénnel – a szivattyú felépítése biztosítja a víz intenzív mozgását a vízfelületen, ami megkönnyíti az oxigénnek a levegőből való bejutását, és a vízben oldott széndioxid eltávolítását, ezenkívül a levegőnek a szivattyúkamrába való beszívása révén, ahol apró buborékokra szétverődve bediffundál a vízbe;
- a legjobban a táblázatban megadott nagyságú akváriumokhoz használható;
- az áramlási intenzitás szabályozásához a szivattyút nem kell kivenni az akváriumból;

KISELEJTEZÉS ÉS ÚJRAHASZNOSÍTÁS

Az elhasználódott elektromos és elektronikus készülékeket a háztartási szemétbe nem szabad kidobni. Az ilyen típusú hulladékok elkülönített gyűjtése és helyes újrahasznosítása hozzájárul a természetes környezet értékeinek védelméhez. A felhasználó felel az elhasznált készüléknek egy speciális gyűjtőhelyre való elviteléért, ahol azt térítésmentesen átveszik. Az ilyen gyűjtőhelyről információ nyerhető a helyi önkormányzati szerveknél vagy az eladás helyén.

GARANCIAFELTÉTELEK

A gyártó a vásárlástól számított 24 hónapos garanciát biztosít. A garancia kiterjed a gyártó hibájából felmerülő meghibásodásokra, azaz a szerelési és anyaghibákra, de nem vonatkozik a felhasználó hibájából keletkezett, a nem megfelelő kezelésből vagy a berendezésnek a rendeltetésétől eltérő más használatából keletkezett meghibásodásokra.

Figyelem: a berendezésen bármilyen változtatás vagy a szétszerelés megkísérlése nem minősül normális használatnak vagy karbantartásnak, és az ilyenek a garancia elvesztését okozzák!

Ha a berendezés működésének helytelenségét észleli, kérjük küldje el a berendezést – az eladó által kitöltött garancialevéllel együtt – a gyártó vagy az eladó címére. A garancia elismerésének feltétele a terméken feltüntetett és a garancialevélre beírt gyártási idők azonossága. Olyan esetben, ha az áru nem felel meg a szerződésnek, a jelen feltételek nem zárják ki, nem korlátozzák és nem függesztik fel a Vevő e tényből adódó jogait.

PT

MANUAL DE INSTRUÇÕES

- O *UNI*FILTER interno actua arejando e limpando a água em aquários.
- É absolutamente imperativo ler com todo o cuidado o Manual de Instruções antes de iniciar instalação e primeiro uso deste filtro!
- Siga as instruções descritas abaixo!

CONDIÇÕES DE SEGURANÇA

- É necessário efectuar um check-up do filtro e fio eléctrico periodicamente!

Em caso de dano do fio eléctrico o aparelho por inteiro deve ser descartado e substituído!

- É estrictamente proibido efectuar reparações ou substituições do fio electrico!
- O aparelho deve ser instalado conforme descrito no manual de instalação!
- Durante manutenção do filtro e outras actividades no aquário, desligue o aparelho da rede eléctrica.
- É proibido o funcionamento do filtro em seco.

FUNCIONAMENTO

- mínimo: margem superior do aparelho por baixo do nível de água
- máximo: Regulador do fluxo de ar inteiro acima do nível de água

ATENÇÃO: Devido ao processo de evaporação, o nível de água no recipiente diminui!

INSTALAÇÃO

1. Coloque o tubo de ar no orifício de entrada de ar ou do adaptador para o tubo de ar.
2. Coloque o filtro no aquário de modo a que fique completamente submerso.
3. Cole o suporte ao vidro do aquário com ajuda das ventosas, coloque o filtro no suporte.
4. Ligue o filtro (ligando a ficha à tomada); primeiro o filtro irá encher com ar, a seguir iniciará o seu funcionamento normal.
5. Ajuste fluxo de água (utilizando o regulador do fluxo de água), de acordo com as necessidades do seu aquário (número de peixes, capacidade do recipiente).

MANUTENÇÃO

De modo a manter uma elevada eficácia do aparelho, é aconselhado limpar a turbina e a câmara da turbina regularmente. Para este fim nunca utilizar detergentes ou dissolventes - resíduos destes no filtro poderá levar á morte dos seus peixes.

ATENÇÃO: Antes de efectuar qualquer trabalho no seu aquário, desligue o filtro retirando a ficha da tomada!

Limpeza dos Meios de Filtragem:

1. Desligue o filtro tirando a ficha da tomada.
2. Retire o filtro da água.
3. Retire o motor do corpo do filtro.
4. Retire o meio de filtragem e lave abundantemente com água morna da torneira.
5. Instale o filtro novamente em sentido inverso.

Limpeza da turbina e câmara da turbina:

1. Desligue o filtro tirando a ficha da tomada.
2. Retire o filtro da água.
3. Retire o motor do corpo do filtro.
4. Separe o regulador do fluxo de água do corpo do motor.
5. Retire a turbina da câmara e lave-a abundantemente com água morna da torneira. Retire os resíduos presentes na tampa, turbina e câmara da turbina.
6. Instale o filtro novamente em sentido inverso.

DESCRIÇÃO DO FILTRO:

- fácil de operar, manutenção simples;
- dimensões pequenas, baixo nível de ruído;
- filtragem mecânica e biológica da água;
- de acordo com todos os regulamentos europeus;
- eficácia elevada devido à presença da esponja;
- excelente enriquecimento da água com oxigénio – construção da bomba assegura fluxo intenso na superfície da água o qual melhora captação de oxigénio e libertação do dióxido de carbono dissolvido na água. Assegura a entrada de ar na câmara da turbina onde dissolve com a água após sua desintegração em partículas minúsculas;
- aconselhado para aquários com as capacidades descritas (ver tabela);
- intensidade do fluxo de água facilmente controlado sem retirar a bomba do aquário;

DESMONTAGEM E DESUSO

É proibido a colocação de equipamento eléctrico no caixote do lixo. O correcto depósito destes lixos leva à preservação do ambiente natural e evita influências negativas na saúde a qual pode ser prejudicada pelo tratamento inadequado deste lixo. O utilizador é responsável pela entrega do produto usado num ecoponto especializado aonde os equipamentos serão aceites sem custos. Pode obter informação sobre a localização destes ecopontos através da sua autoridade local.

CONDIÇÕES DE GARANTIA

O produtor concede garantia por um período de 24 meses, contados a partir da data de compra. A garantia abrange os defeitos surgidos por culpa do produtor, isto é: defeitos de material ou erros de montagem. Não abrange os defeitos surgidos em decorrência de uso indevido do aparelho ou pela realização de modificações por parte do comprador ou de falta de limpeza. Com o fim de realizar o concerto, o aparelho deve ser enviado, juntamente com a carta de garantia preenchida pelo vendedor, para o endereço do produtor. A condição de reconhecimento da garantia é a concordância da data de produção, gravada no topo da bomba, com a data inscrita na carta de garantia.

As presentes condições não excluem, não limitam nem suspendem os direitos do comprador resultantes da não conformidade da mercadoria com o contrato.

ES

INSTRUCCIÓN MANUAL

- El filtro interior *UNI*FILTER está diseñado para la oxigenciaón y limpieza del agua en los acuarios.
- Antes de instalar y arrancar es indispensable leer la presente instrucción manual!
- Hay que seguir las indicaciones concernientes el uso, el montaje y la seguridad!

CONDICIONES DE SEGURIDAD DEL TRABAJO

- Antes de cada arranque revisar el filtro y el cable de alimentación.

En el caso de dañar el cable de alimentación hay que apartar el dispositivo para chatarra! Encierra peligro para la vida!

- No se debe usar un calentador deteriorado o un calentador con el cable deteriorado. El estado del cable se debe comprobar siempre antes de ponerlo en marcha. El cable conector no se debe reparar ni reponer, como tampoco se debe instalar en él ningún tipo de elemento adicional. En caso del deterioro del cable el calentador no se debe seguir usando de ningún modo.
- Ala hora de arrancar y conservar el filtro así como durante otros trabajos en el depósito de agua desconectar el dispositivo sacando el enchufe macho del enchufe hembra.
- Se prohíbe hacer reparaciones o cambiar el cable de alimentación!
- Se prohíbe usar el filtro sin agua.
- El presente aparato no está destinado para el uso de las personas (en ello niños) con capacidad física o psíquica limitada, con los sentidos limitados, o las personas que no tienen experiencia o conocimiento del aparato, a no ser que estén bajo supervisión o actúen conforme las instrucciones de uso del aparato, entregadas por la persona responsable de la seguridad. Se ha de vigilar que los niños no jueguen con el aparato.

SUMERGIMIENTO DE TRABAJO

- mínimo: el borde superior del cuerpo del motor debajo del espejo del agua
- máximo: el regulador del flujo de aire entero sobresale el espejo del agua

NOTA: A causa de la vaporación baja el nivel del agua en el acuario!

MONTAJE

1. Pon la manguera que lleva el aire en la entrada del aire o encima del elemento aireador.
2. Pon el filtro en el acuario de tal manera que se encuentre debajo del nivel del agua en el acuario.
3. Coloque el colgadero del filtro en el cristal del acuario mediante las ventosas y pon el filtro en la guía.
4. Pon el filtro (pon el enchufe macho del cable en el enchufe hembra), primero se aireará el filtro y dentro de poco empezará a trabajar normalmente.
5. Corrige el flujo de agua mediante el regulador para que sea adecuado para tu acuario (la cantidad de peces, el tamaño del depósito).

CONTROL Y CONSERVACIÓN

Para mantener alta eficiencia del filtro se recomienda depurar el repuesto de filtración, el rotor así como su cámara regularmente. Para esos fines nunca se pueden aplicar detergentes (jabón, líquido para fregar, etc.) y disolventes, ya que los restos de esos productos que quedan en el filtro pueden causar las enfermedades y la muerte de los peces.

NOTA: Antes de llevar a cabo culaquier trabajo en el acuarioo en el filtro hay que desconectar el filtro sacando el enchufe macho del enchufe hembra!

Depuración del repuesto filtrante:

1. Desconecta el dispositivo sacando el enchufe macho del enchufe hembra!
2. Saca el filro del agua.
3. Saca el cuerpo del motor del envase del filtro.
4. Quita el repuesto filtrante con cuidado y enjuágalo con agua corriente.
5. Monta el filtro por orden al revés.

Depuración del rotor y de su cámara:

1. Desconecta el dispositivo sacando el enchufe macho del enchufe hembra!
2. Saca el filro del agua.
3. Saca el cuerpo del motor del envase del filtro.
4. Desconecta el regulador del flujo del agua del cuerpo del cuerpo del motor.
5. Saca el rotor de la cámara y enjuágalo con agua corriente, quita el sedimiento de la tapa, del rotor y de la cámara del rotor.
6. Monta el filtro por orden al revés.

CARACTERÍSTICA DEL FILTRO

- fácil manejo, simple conservación;
- pequeños tamaños, bajo nivel de ruido;
- depuración mecánica y biológica del agua;
- elaborado de acuerdo con las normas de seguridad de la República Polaca y de la Unión Europea;
- alta eficiencia de filtración gracias al empleo del repuesto de esponja;
- perfecto enriquecimiento del agua con el oxígeno la construcción de la bomba asegura un movimiento intesivo en la superficie del agua, lo que facilita el acceso del oxígeno y la eliminación del bióxido de carbono así como asegura la aspiración del aire hacia la cámara del rotor, en la cual el aire en forma de moléculas pequeñas penetra en el agua;
- el mejor para los acuarios de capacidad (veáse la tabla);
- la tensión del flujo de aire regulado sin necesidad de sacar la bomba del acuario;
- el cable de alimentación de 1,5mde longitud;

EL DESMONTAJE Y LA CASACIÓN

El equipo eléctrico y electrónico desgastado no se debe tirar a la basura. La selección y el reciclaje correcto de estos aparatos ayuda a proteger el medio ambiente. El usuario es responsable de suministrar el aparato desgastado a un punto de recogida, donde será depositado gratuitamente. La información sobre los puntos de recogida se puede obtener de las autoridades locales o en los puntos de venta.

LAS CONDICIONES DE GARANTIA

El productor concede una garantía por el período de 24 meses desde le fecha de la compra. La garantía abarca las averías causadas por el productor, es decir defectos del material o de montaje. La garantía no abarca deterioros resultado del uso indebido del aparato o también su uso de forma diferente a la que está destinado. Atención: cualquier intento de transformación o desmontaje del aparato que exceda el uso normal y la conservación del aparato provocan la pérdida de la garantía!

En caso de determinar irregularidades en el funcionamiento del aparato hay que enviarlo junto con la tarjeta de garantía rellenada a la dirección del vendedor o del productor. La condición de aceptar la garantía es la concordancia entre la fecha de la producción impresa en el aparato y la fecha inscrita en la tarjeta de garantía. Estas condiciones no excluyen, limitan ni suspenden los derechos del comprador resultantes de la falta de concordancia del producto con el contrato. Esta garantia tiene validez unicamente si se presenta un comprobante de compra. La garantía se limita unicamente a la reparacion o al reemplazo del aparato y no cubre perdidas ni danos resultantes de los objetos animados o inanimados.

IT

ISTRUZIONI PER L'USO

- Il filtro interno *UNI*FILTER serve ad ossigenare e pulire l'acqua negli acquari.
- Prima dell'installazione e della messa in funzione vanno assolutamente lette attentamente le seguenti istruzioni di montaggio e utilizzo!
- Vanno rispettate le indicazioni riguardanti l'utilizzo, il montaggio e la sicurezza!

CONDIZIONI DI UTILIZZO IN PIENA SICUREZZA

- Prima di ogni utilizzo controllare il filtro e il cavo dell'alimentazione di rete!

Nel caso in cui il cavo dell'alimentazione di rete sia danneggiato o vi siano spaccature nel corpo del filtro, l'apparecchio deve essere rottamato! Pericolo per la vita!

- E' vietato eseguire riparazioni o cambiare il cavo dell'alimentazione di rete!
- Montare l'apparecchio secondo le istruzioni.
- Prima di ogni operazione, per la manutenzione del filtro, e per altri lavori nell'acquario, spegnere il filtro e gli altri apparecchi estraendo la spina dalla presa di rete.
- E' vietato usare il filtro senza acqua.

IMMERSIONE DI LAVORO

- minima: il bordo superiore del corpo motore sopra il livello dell'acqua
- massima: tutto il regolatore del flusso dell'aria è sopra il livello dell'acqua

ATTENZIONE: A causa dell'evaporazione il livello dell'acqua nell'acquario si abbassa!

MONTAGGIO

1. Inserire il tubetto di immissione dell'aria nel condotto di entrata dell'aria, o nel cappuccio ossigenante.
2. Inserire il filtro nell'acquario in modo che si trovi sotto il livello dell'acqua nell'acquario.
3. Fissare il sospensore del filtro alla parete dell'acquario, con le ventose, ed inserire il filtro nella guida.
4. Accendere il filtro (inserire la spina del cavo di alimentazione nella presa di rete).
5. Per mezzo del regolatore, regolare il flusso di acqua attraverso il filtro a secondo delle necessità del proprio acquario (quantità di pesci, dimensione della vasca). Per mezzo del regolatore dell'ossigenazione impostare l'intensità di ossigenazione opportuna.

CONTROLLI E MANUTENZIONE

Per mantenere alta l'efficienza del filtro, si consiglia di eseguire una pulizia regolare dell'elemento filtrante, del rotore e della camera del rotore. A tale scopo non vanno mai utilizzati detergenti (sapone, detergente per le stoviglie, ecc.) o solventi. I resti di tali sostanze che rimangono nel filtro possono provocare malattie e morte dei pesci.

ATTENZIONE: Prima di eseguire qualunque lavoro nell'acquario, o nel filtro, va assolutamente spento il filtro estraendo la spina dalla presa di rete.

Pulizia dell'elemento filtrante

1. Spegnere l'apparecchio estraendo la spina dalla presa di rete!
2. Estrarre il filtro dall'acqua.
3. Staccare il corpo motore dal contenitore del filtro.
4. Estrarre l'elemento filtrante e sciacquarlo con cura sotto un getto di acqua corrente tiepida.
5. Rimontare il filtro in sequenza inversa.

Pulizia del rotore e della camera del rotore

Nel caso di problemi nel funzionamento del motore (motore che lavora con difficoltà) va pulito il rotore e la camera del rotore.

1. Spegnere l'apparecchio estraendo la spina dalla presa di rete!
2. Estrarre il filtro dall'acqua.
3. Staccare il corpo motore dal contenitore del filtro.
4. Scollegare il regolatore dell'efficienza dal fissaggio sul corpo motore.
5. Estrarre il rotore dalla sua camera e sciacquarlo con cura sotto un getto di acqua corrente, eliminare i depositi dal coperchio, dal rotore e dalla camera del rotore.
6. Rimontare il filtro in sequenza inversa.

CARATTERISTICHE DEL FILTRO

- semplice nel funzionamento e nella manutenzione;
- piccole dimensioni, bassa rumorosità;
- pulizia dell'acqua meccanica e biologica;
- realizzato secondo le norme di sicurezza polacche e dell'Unione Europea;
- alta efficienza filtrante grazie all'utilizzo di un elemento filtrante in spugna;
- eccellente ossigenazione dell'acqua: la struttura della pompa assicura una circolazione intensa alla superficie dell'acqua, favorendo l'accesso all'ossigeno atmosferico e l'eliminazione dell'anidride carbonica disciolta in acqua, e garantisce l'aspirazione dell'aria nella camera del rotore, dove viene suddivisa in piccole bollicine e mescolata all'acqua;
- ottimale per acquari di dimensioni (vedi tabella);
- intensità del flusso dell'acqua regolabile senza estrarre la pompa dall'acquario;

SMONTAGGIO E SMALTIMENTO

Le apparecchiature elettriche ed elettroniche usate non possono essere smaltite con i rifiuti domestici. La raccolta e lo smaltimento differenziati di questo tipo di rifiuti contribuisce alla difesa dell'ambiente naturale. L'utilizzatore ha la responsabilità di consegnare l'apparecchiatura usata in un punto di raccolta specializzato, dove sarà preso in consegna gratuitamente. E' possibile ottenere informazioni circa tali punti di raccolta presso le autorità locali, o presso il punto vendita.

CONDIZIONI DI GARANZIA

Il produttore fornisce una garanzia per un periodo di 24 mesi, a partire dalla data di acquisto. La garanzia copre i danni derivanti da colpa del produttore cioè i difetti dei materiali e gli errori di montaggio. Non copre i danni conseguenti all'utilizzo improprio dell'apparecchio o all'esecuzione di modifiche da parte dell'acquirente. Per poter effettuare una riparazione è necessario inviare l'apparecchio all'indirizzo del produttore o del distributore, insieme con la carta di garanzia compilata dal venditore. Condizione per il riconoscimento del diritto alla garanzia è la corrispondenza tra la data di produzione impressa sulla spina del cavo di alimentazione e quella indicata sulla carta di garanzia.

KARTA GWARANCYJNA / GUARANTEE CARD
GARANTIESCHEIN / BON DE GARANTIE
CARTA DE GARANTIA / CARTA DE GARANTÍA
SCHEDA DI GARANZIA / GARANCIALEVÉL
ZÁRUČNÍ LIST / ГАРАНТИЙНЫЙ ЛИСТ
ГАРАНЦИОННИ КАРТА / GARANTIBEVIS

Data produkcji / Date of production / Herstellungsdatum
Date de production / Data di produzione / Data de produção
Fecha de producción / Gyártási idő / Datum výroby
Дата изготовления / Дата на производство / Produktionsdatum

Data sprzedaży / Date of selling / Verkaufsdatum
Az eladás dátuma / Fecha de venta / Datum prodeje
Date de vente / Data di vendita / Data de venda
Дата продажи / Дата на продажба / Försäljningsdatum

Stempel i podpis sprzedawcy / Stamp & signature of seller
Stempel und Unterschrift des Händlers / Cachet et signature du vendeur
Timbro e firma del commesso / Az eladó pecsétje és aláírása
Razítko a podpis prodávajícího / Carimbo e assinatura do vendedor
Cuño y firma del vendedor / Штемпель и подпись продавца
Печат и подпис на продавача / Säljarens stämpel och signatur

UWAGI KLIENTA / BEMERKUNGEN DES KUNDEN CLIENT
REMARKS / REMARQUES DU CLIENT
ЗАМЕЧАНИЯ ПОЛЬЗОВАТЕЛЯ

Opis usterki: / Beschreibung des Fehlers: / Defect description:
Description du défaut: / описание неисправности:

G/MULTI-2/2012-09-25

AQUAEL

*UNI*FILTER

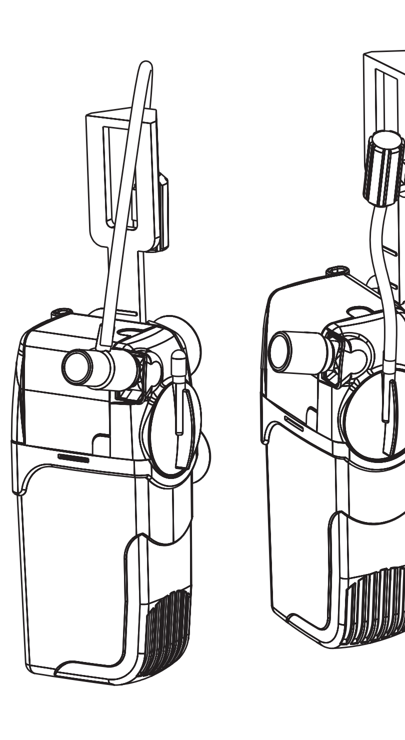

280 ☐

360 ☐

AQUAEL Janusz Jankiewicz Sp. z o.o.
PL, 02-849 Warszawa, ul. Krasnowolska 50
www.aquael.com, e-mail: service@aquael.com

DANE TECHNICZNE / TECHNICAL DATA
TECHNISCHE DATEN / DONNEES TECHNIQUES

UN/FILTER		280	360
Napięcie / Częstotliwość Voltage / Frequency Spannung / Frequenz Tension / Fréquence	V/Hz	230/50	
Moc Wattage Nennaufnahme Puissance	W	2,5	3
Max. wydajność Max Output Max. Durchfluß Débit max.	l/h	260	340
Max głębokość zanurzenia Max immersion depth Max. Versenkungstiefe Immersion max	cm	25	40
Pojemność akwarium Tank volume Beckengröße Volume d'aquarium		30-60	30-80
Masa netto Net weight Masse netto Poids net	g	225	242

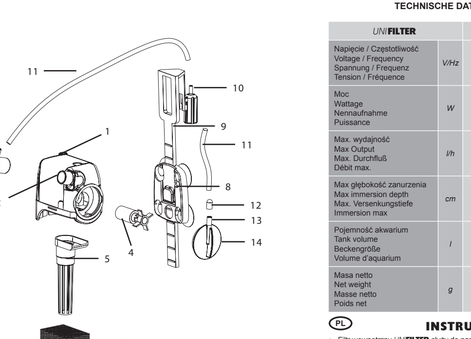

PL INSTRUKCJA OBSŁUGI

- Filtr wewnętrzny UN/**FILTER** służy do napowietrzania i oczyszczania wody w akwariach.
- Przed instalacją i uruchomieniem należy bezwarunkowo dokładnie przeczytać poniższą instrukcję obsługi i montażu!
- Należy przestrzegać wskazówek dotyczących użytkowania, montażu i bezpieczeństwa!

WARUNKI BEZPIECZNEGO UŻYTKOWANIA

- Przed każdym uruchomieniem sprawdzić filtr oraz przewód zasilania sieciowego!

W przypadku uszkodzenia przewodu zasilania sieciowego lub pęknięcia obudowy urządzenie należy odłączyć od zasilania!

- Nie należy użytkować urządzenia uszkodzonego, ani z uszkodzonym przewodem przyłączeniowym. Stan przewodu przyłączeniowego powinien być sprawdzany przed każdym uruchomieniem. Przewodu przyłączeniowego nie wolno naprawiać, wymieniać ani też instalować na nim innych elementów dodatkowych. W przypadku uszkodzenia przewodu przyłączeniowego należy wymienić całe urządzenie.
- Urządzenie montować zgodnie z instrukcją.
- Przy uruchamianiu i konserwacji filtra oraz przy innych pracach w akwarium filtr oraz pozostałe urządzenia wyłączyć wyciągnięcie wtyczki z gniazda sieciowego.
- Zabrania się używania filtra bez wody.
- Niniejszy sprzęt nie jest przeznaczony do użytkowania przez osoby (w tym dzieci) o ograniczonej zdolności fizycznej, czuciowej lub psychicznej, lub osoby nie mające doświadczenia lub znajomości sprzętu, chyba że odbywa się to pod nadzorem lub zgodnie z instrukcją użytkowania sprzętu, przekazaną im przez osobę odpowiedzialną za ich bezpieczeństwo. Należy zwracać uwagę na dzieci, aby nie bawiły się sprzętem.

ZANURZENIE ROBOCZE

- minimalne: górna krawędź korpusu silnika poniżej lustra wody
- maksymalne: cały regulator powietrza powinien wystąpić ponad lustro wody

Wskutek parowania poziom wody w akwarium obniża się!

MONTAŻ

1. Należ wyżej doprowadzający powietrze na wlot powietrza lub na nasadkę napowietrzającą.
2. Włóż filtr do akwarium tak aby znalazł się poniżej poziomu wody w akwarium.
3. Zamocuj wieszak filtra do szyby akwarium, za pomocą przyssawek i nasuń filtr na prowadnicę.
4. Włącz filtr(wóz) wtyczkę przewodu przyłączeniowego do gniazda sieciowego).
5. Za pomocą regulatora skoryguj przepływ wody przez filtr odpowiednio do potrzeb swojego akwarium (ilości ryb, wielkości akwarium) za pomocą regulatora napowietrzania ustaw odpowiednią intensywność napowietrzania.

PRZEGLĄD KONTROLNY I KONSERWACJA

Dla zachowania wysokiej sprawności filtra zaleca się przeprowadzanie regularnego czyszczenia wkładu filtrującego, wirnika i jego komory. Do tych celów nigdy nie należy stosować detergentów (mydła, płynów do mycia naczyń itp.) oraz rozpuszczalników: resztki tych środków pozostałych w filtrze mogą powodować chorobę i śmierć ryb.

UWAGA: Przed przeprowadzeniem jakichkolwiek prac w akwarium, lub przy filtrze, należy koniecznie wyłączyć filtr przez wyciągnięcie wtyczki sieciowej z gniazdka.

Czyszczenie wkładu filtrującego

1. Wyłącz urządzenie przez wyjęcie wtyczki sieciowej z gniazdka!
2. Wyjmij filtr z wody.
3. Wysuń korpus silnika z pojemnika filtra.
4. Zdejmij wkład filtrujący i starannie wypłucz pod bieżącą letnią wodą.
5. Zmontuj filtr w odwrotnej kolejności.

Czyszczenie wirnika i jego komory

W przypadku zakłóceń pracy silnika (ciężko pracujący silnik) należy oczyścić wirnik i jego komorę.
1. Wyłącz urządzenie przez wyjęcie wtyczki sieciowej z gniazdka!
2. Wyjmij filtr z wody.
3. Wysuń korpus silnika z pojemnika filtra.
4. Odłącz regulator wydajności z mocowania na korpusie silnika.
5. Wyjmij wirnik z komory i starannie wypłucz pod bieżącą wodą, usuń osad z pokrywy, wirnika i komory wirnika.
6. Zmontuj filtr w odwrotnej kolejności.

CHARAKTERYSTYKA FILTRA

- prosta obsługa i konserwacja;
- małe rozmiary, niski poziom hałasu;
- mechaniczne i biologiczne oczyszczanie wody;
- wykonanie zgodnie z normami bezpieczeństwa RP i UE;
- wysoka sprawność filtrowania dzięki zastosowaniu wkładu z gąbki;
- doskonale wzbogacanie wody w tlen – konstrukcja pompy zapewnia intensywny ruch na powierzchni wody, co ułatwia dostęp tlenu atmosferycznego i wydalanie dwutlenku węgla rozpuszczonego w wodzie, oraz zapewnia zasysanie powietrza do komory wirnika, gdzie rozbite na drobne cząsteczki wnika do wody;
- najlepszy do akwariów o pojemności (patrz tab.);
- natężenie przepływu wody regulowane bez konieczności wymowania pompy z akwarium;

DEMONTAŻ I KASACJA

Zużytego sprzętu elektrycznego i elektronicznego nie należy wyrzucać do śmietnika. Selekcjonowanie i prawidłowa utylizacja tego typu odpadów przyczynia się do ochrony środowiska naturalnego. Użytkownik jest odpowiedzialny za dostarczenie zużytego sprzętu do wyspecjalizowanego punktu zbiórki, gdzie będzie on przyjęty bezpłatnie. Informacje o takim punkcie można uzyskać u władz lokalnych lub w punkcie zakupu.

WARUNKI GWARANCJI

Producent udziela gwarancji na okres 24 miesięcy licząc od daty zakupu. Gwarancja obowiązuje na terenie Unii Europejskiej. Gwarancja obejmuje wyłącznie uszkodzenia powstałe z winy producenta, tj. wady materiałowe lub błędy montażowe, nie obejmuje natomiast uszkodzeń powstałych z winy użytkownika na skutek niewłaściwego obchodzenia się z urządzeniem lub też wykorzystania go do celów niezgodnych z jego przeznaczeniem. Uwaga: jakiekolwiek próby przeróbek lub demontażu sprzętu wykraczające poza zakres jego normalnego użytkowania i konserwacji powodują utratę gwarancji!

W przypadku stwierdzenia nieprawidłowości działania urządzenia należy przesłać je wraz z wypełnioną kartą gwarancyjną na adres sprzedawcy lub producenta. Warunkiem uznania gwarancji jest zgodność daty produkcji wyłączonej na produkcie z datą wypisaną na karcie gwarancyjnej. Niniejsze warunki nie wyłączają, nie ograniczają ani nie zawieszają uprawnień kupującego wynikających z niezgodności towaru z umową. Gwarancja jest ograniczona wyłącznie do naprawy lub wymiany samego urządzenia. Nie obejmuje ona skutków utraty lub zniszczenia jakichkolwiek innych obiektów.

GB OPERATING MANUAL

- The UN/**FILTER** internal filter serves for aeration and cleaning of water in fish-tanks.
- It is absolutely necessary to carefully read this operation and installation manual prior to installation and firs use!
- One must act in respect of operation, installation and safety instructions!

CONDITIONS OF SAFE WORK

- It is necessary to perform filter and power cord check-ups prior to each start of the device.

In case of the power cord failure the device must be damaged and thrown away. Otherwise operator's life is highly endangered.

- A device that is damaged or has a damaged power cord must not be used. The condition of the power cord should be checked prior to every start-up of the device. The power cord must not be repaired, replaced or have any additional elements installed. In case of damaging the cord the entire device should be replaced.
- The device is to be installed according to the installation manual.
- During filter maintenance works and other activities in the water container, the device must be disconnected from the power source by unplugging the power plug from the electric socket.
- This appliance is not intended for use by persons (including children) with reduced physical, sensory or mental capabilities, or lack of experience and knowledge, unless they have been given supervision or instructions concerning use of the appliance by a person responsible for their safety. Children should be supervised to ensure that they do not play with the appliance.

WORKING SUBMERGENCE

- minimum: upper edge of the engine body below the water surface
- maximum: entire air flow controller above the water surface

ATTENTION! Due to vaporisation process, the water level in the container decreases!

INSTALLATION

1. Place the airflow hose on the air inlet or on the airflow cap.
2. Put the filter into the aquarium in the way that it rests under the water surface.
3. Stick the hanger onto the glass using suction cups, slide the filter into the slide hanger.
4. Turn the filter on (plug the power cord into the electric power socket); first the filter will fill with air, and afterwards it will start its normal operation.
5. Adjust the water flow using the water flow controller, according to the needs of your aquarium (number of fish, container capacity).

CHECK-UP AND MAINTENANCE

In order to maintain high efficiency of the device, it is advised to regularly clean the filtering inset, rotor and rotor's chamber. For these purposes one should never use detergents (soap, dishwashing liquids, etc.) or dissolvers. Remainings of these means in the filter might cause diseases and death to fish.

ATTENTION: Before performing any works in the aquarium of with the filter, one MUST turn the filter off by unplugging the power plug from the electric socket!

Cleaning of the filtering inset

1. Turn the device off by unplugging the power cord from the electric socket!
2. Remove the filter from the water.
3. Remove the engine body from the filter container.
4. Disconnect the water flow controller from the bracket on the motor body.
5. Remove the rotor from the chamber and rinse it thoroughly using running lukewarm water, remove the sludge from the cover, rotor and the chamber.
6. Install the filter in the backward order.

Cleaning of the rotor and the rotor's chamber

1. Turn the device off by unplugging the power cord from the electric socket!
2. Remove the filter from the water.
3. Remove the engine body from the filter container.
4. Disconnect the water flow controller from the bracket on the motor body.
5. Remove the rotor from the chamber and rinse it thoroughly using running lukewarm water, remove the sludge from the cover, rotor and the chamber.
6. Install the filter in the backward order.

DESCRIPTION OF THE FILTER

- easy operation, simple maintenance;
- small dimensions, low noise level;
- mechanical and biological water filtering;
- produced in accordance with safety regulations: Polish and European;
- high filtering efficiency thanks to applying foam inset;
- excellent water oxygen enrichment – pump construction ensures intense flow on the water surface, which improves access of air oxygen and removal of carbon dioxide dissolved in water, as well as ensures air inflow into the rotor chamber, where it dissolves with the water after being smashed into tiny particles;
- suits best for aquariums of given capacity (see the table);
- water flow intensity easy to control without removing the pump from the aquarium

DISASSEMBLY AND DISPOSAL

It is forbidden to dispose of used electric and electrical equipment in a trash bin. Segregating and proper utilization of this kind of waste leads to conserving the resources of natural environment. The user is responsible for delivering the used product to a specialized collection point where it will be accepted free of charge. You can obtain information about such a facility at the local authorities at the product seller.

WARRANTY CONDITIONS

The manufacturer grants a 24 month guarantee beginning on the date of purchase. The guarantee covers defects arising from manufacturer fault i.e. defective materials or assembly errors. It does not cover damage due to user's fault caused by improper handling of the device or using the device for purposes discordant its designed purpose.

Attention: any modification or disassembly attempt exceeding normal usage and intuitiveness cause the guarantee void.

In case of noticing improper operation of the device send it with filled out warranty card to the manufacturer or distributor address . The conformity of the production date stamped on the product and written in the guarantee card is a prerequisite for accepting the guarantee claim. The following warranty conditions do not exclude, limit or suspend user's rights derived from discrepancy of the merchandise with the agreement. The guarantee is limited to repair or replacement of the unit only and does not cover consequential loss or damage to animate or inanimate objects.

DE BEDIENUNGSANLEITUNG

- Die AußenFilter UN/**FILTER** dienen zur Belüftung und Reinigung des Wassers in Aquarien.
- Vor der Installation und Anschlußnahme ist diese Montage- und Bedienungsanleitung unbedingt durchzulesen!
- Alle Bedienungs-, Montage- und Sicherheitshinweise sind unbedingt zu beachten!

BETRIEBSSICHERHEITSBEDINGUNGEN

- Vor jeder Inbetriebnahme den Filter und das Netzversorgungskabel überprüfen!

Bei einer Beschädigung des Versorgungskabels ist das Gerät unbedingt zu verschrotten! Lebensgefahr!

- Bei einer Beschädigung der Einrichtung oder der Anschlußleitung darf sie nicht mehr benutzt werden. Der Zustand der Anschlußleitung ist vor jeder Inbetriebnahme zu überprüfen. Das Anschlußkabel darf weder ausgetauscht oder repariert werden, noch darf ein anderes Element in das Kabel installiert werden. Im Fälle einer Leitungsbeschädigung soll die ganze Einrichtung ausgetauscht werden.
- Das Gerät gemäß der Anleitung montieren.
- Bei der Inbetriebnahme und Wartung des Filters sowie bei allen anderen Arbeiten an dem Wasserbehälter das Gerät unbedingt durch das Herausziehen des Netzsteckers aus der Steckdose ausschalten.
- Den Filter niemals außerhalb von Wasser betreiben.
- Dieses Gerät ist nicht dafür bestimmt, durch Personen (einschließlich Kinder) mit eingeschränkten physischen, sensorischen oder geistigen Fähigkeiten oder mangels Erfahrung und/oder mangels Wissen benutzt zu werden, es sei denn, sie werden durch eine für ihre Sicherheit zuständige Person beaufsichtigt oder erhielten von ihr Anweisungen, wie das Gerät zu benutzen ist. Kinder sollten beaufsichtigt werden, um sicherzustellen, dass sie nicht mit dem Gerät spielen.

BETRIEBSTIEFE

- Mindesttiefe: Oberkante des Motorkörpers unterhalb des Wasserspiegels
- Höchsttiefe: der gesamte Luftdurchflußregler ragt über das Wasserspiegel

ACHTUNG: Der Wasserspiegel sinkt durch Wasserverdampfung!

MONTAGE

1. Den Luftzufuhrschlauch auf den Lufteinlauf bzw. auf den Belüftungsaufsatz aufsetzen.
2. Den Filter im Aquarium anbringen, so dass er sich unterhalb des Wasserspiegels befindet.
3. Die Filteraufhänger mit Hilfe des Saugnäpfe an der Glasscheibe befestigen und den Filter in die Führung schieben.
4. Den Filter einschalten (den Stecker des Versorgungskabel in die Steckdose stecken); zuerst wird der Filter befüllt, dann setzt der Normalbetrieb ein.
5. Mit Hilfe des Reglers den Wasserzufluß, durch den Filter entsprechend den individuellen Bedürfnissen (Fischmenge, Größe des Behälters) einstellen.

REVISIONEN UND WARTUNG

Um die hohe Filterleistung zu erhalten, empfiehlt es sich regelmäßig Revisionen des Filtersystems, des Läufers und der Läuferkammer durchzuführen. Dabei niemals chemische Reinigungsmittel (Seife, Spülmittel usw.) oder Verdünnungsmittel verwenden; die Überreste dieser Mittel im Filter können zum Erkranken und Sterben der Fische führen.

ACHTUNG: Vor den Beginn aller Arbeiten an dem Aquarium oder Filter, den Filter unbedingt durch das Herausziehen des Netzsteckers aus der Steckdose ausschalten.

Reinigen des Filtersystems

1. Das Gerät durch das Herausziehen des Netzsteckers aus der Steckdose ausschalten!
2. Den Filter aus dem Wasser nehmen.
3. Den Motorkörper aus dem Filtergehäuse ziehen.
4. Die Filtereinlage herausnehmen und gründlich mit lauwarmem Wasser spülen.
5. Den Filter in der umgekehrten Reihenfolge zusammenbauen.

Reinigen des Läufers und der Läuferkammer

1. Das Gerät durch das Herausziehen des Netzsteckers aus der Steckdose ausschalten!
2. Den Filter aus dem Wasser nehmen.
3. Den Motorkörper aus dem Filtergehäuse ziehen.
4. Den Wasserdurchflußregler aus der Halterung an dem Motorkörper lösen.
5. Den Läufer aus der Kammer herausnehmen und gründlich unter laufendem Wasser spülen, die Ablagerungen von dem Deckel der Läuferkammer entfernen.
6. Den Filter in der umgekehrten Reihenfolge zusammenbauen.

FILTERCHARAKTERISTIKA

- einfache Bedienung und Wartung;
- kleine Maße, niedriger Lärmpegel;
- mechanische und biologische Wasserreinigung;
- entspricht den Sicherheitsnormen des RP und EU;
- hohe Filterleistung dank der Filtereinlage aus Schaum;
- ausgezeichnete Anreicherung des Wassers mit Sauerstoff – der Pumpenaufbau sorgt für Bewegung an der Wasseroberfläche, was die Zugangs des atmosphärischen Sauerstoffs und das Ausscheiden des Kohlendioxids erleichtert; dürfen hinaus wird für das Einsaugen der Luft in die Läuferkammer gesorgt, wo sie in Wasserkontakt gebracht und zerkleinert wird;
- bestens geeignet für Aquarien mit einer Kapazität (siehe Tabelle);
- die Intensität des Wasserdurchflusses kann geregelt werden, ohne dass die Pumpe aus dem Wasserbehälter herausgenommen werden muß;
- 1,5m langes Versorgungskabel;

ENTSORGUNG

Kein abgenutztes elektrisches und elektronisches Haushaltsgerät darf zum Hausmüll geworfen werden. Die Selektion und richtige Entsorgung dieser Abfälle trägt zum Schutz der natürlichen Umwelt bei. Der Benutzer ist verantwortlich für die Abgabe des abgenutzten Gerätes bei einer eingerichteten Sammelstelle oder bei einem Sammelunternehmer, wo es kostenlos entgegengenommen wird. Genauere Information über solcher Sammelstelle erhalten Sie bei Ihrer Gemeindeverwaltung oder Ihrem Händler.

GARANTIEBEDINGUNGEN

Der Hersteller leistet Ihnen ab Kaufdatum 24 Monate Garantie. Die Garantie schließt blos Schäden ein, die von dem Schuld des Herstellers entstanden sind, das heißt Material- und Montagefehler. Sie erstreckt sich jedoch nicht auf Schäden, die durch Schuld des Benutzers – wie unsachgemäße Behandlung oder Benutzung des Gerätes für Zwecke, die nicht mit seiner Bestimmung übereinstimmen – entstanden sind.

Achtung: Jeglicher Versuch eines Umbaus oder einer Auseinandersetzung der Einrichtung, der den Bereich ihrer normalen Benutzung und Wartung überstiß, bringt den Verlust der Garantie zur Folge!

Bei Feststellung von Störungen im Betrieb der Einrichtung, soll sie, samt mit dem vom Verkäufer ausgefüllten Garantieschein an die Adresse des Verkäufers oder des Herstellers versandt werden. Eine Bedingung zur Anerkennung der Garantieansprüche ist die Übereinstimmung des auf dem Gerät geprägten Herstellungsdatums mit dem im Garantieschein eingeschriebenen Datum. Beim Fall, wenn die Ware dem Vertrag nicht entspricht, werden die daraus folgenden Rechte des Käufers durch diese Garantiebedingungen nicht ausgeschlossen, noch beschränkt oder ausgesetzt. Die Garantie beschränkt sich ausschließlich auf die Reparatur oder Austausch selbst der Einrichtung. Sie erstreckt sich aber nicht auf die Folgen des Verfalls oder der Vernichtung jeglicher anderer Objekte.

FR NOTICE D'EMPLOI

- Le filtre intérieur UN/**FILTER** sert à aérer et épurer l'eau dans les aquariums.
- Avant l'installation et la mise en marche il faut absolument lire attentivement la notice d'emploi et d'installation!
- Il faut respecter les indications concernant l'utilisation, l'installation et la sécurité!

CONDITIONS D'UTILISATION EN SÉCURITÉ

ATTENTION: Avant de procéder à tous travaux dans l'aquarium ou sur le filtre, il faut absolument débrancher le filtre en retirant la fiche de la prise de courant.

- Le filtre UN/FILTER est fabriqué en accord avec toutes les normes de sécurité en vigueur actuellement.
- Avant chaque mise en marche du filtre vérifier l'état du filtre et du câble d'alimentation!

Dans le cas d'endommagement du câble d'alimentation ou de fissures du corps du filtre, ne pas réparer, mettre l'appareil entier au rebut! Danger de mort!

- Il est interdit d'utiliser l'appareil endommagé, ni dont le câble d'alimentation est détérioré. L'état du câble d'alimentation doit être vérifié avant chaque mise en marche. Il est interdit de réparer, remplacer le câble d'alimentation et d'y installer d'éléments accessoires. En cas de son détérioration tout l'appareil doit être remplacé.
- Installer l'appareil conformément à la notice d'utilisation.
- Avant installation et entretien ainsi que pour tous travaux dans l'aquarium il faut débrancher le filtre et tout autre appareil en retirant la fiche de la prise de courant.
- Il est interdit de mettre en marche le filtre à sec.
- Cet appareil n'est pas prévu pour être utilisé par des personnes (y compris les enfants) dont les capacités physiques, sensorielles ou mentales sont réduites, ou des personnes dénuées d'expérience ou de connaissance, sauf si elles ont pu bénéficier, par l'intermédiaire d'une personne responsable de leur sécurité, d'une surveillance ou d'instructions préalables concernant l'utilisation de l'appareil. Il convient de surveiller les enfants pour s'assurer qu'ils ne jouent pas avec l'appareil.

IMMERSION DE FONCTIONNEMENT

- minimale: bord supérieur du corps du moteur en dessous du niveau d'eau
- maximale: le régulateur du flux d'air entier reste au dessus du niveau d'eau

ATTENTION: Suite à l'évaporation de l'eau son niveau dans l'aquarium baisse!
Prévoir des complements d'eau réguliers à l'aide d'une eau peu minéralisée

INSTALLATION

1. Mettre le tube à air sur l'arrivée d'air ou le tubuleux d'admission d'air (voir fig. 2 ou 3).
2. Fixer le porte-filtre sur la paroi de l'aquarium à l'aide des ventouses.
3. Placer le filtre sur le porte-filtre et le régler pour que le rejet soit au-dessous du niveau de l'eau.
4. Mettre le filtre en marche en insérant la fiche dans la prise du courant.
5. À l'aide du régulateur de débit, corriger le flux d'eau du filtre en fonction des besoins de l'aquarium (quantité de poissons, taille du bac). À l'aide du régulateur d'oxygénation, corriger l'intensité d'oxygénation.

REVISION ET ENTRETIEN

Pour garder un haut rendement du filtre il est conseillé de nettoyer la cartouche du filtre, le rotor et sa chambre d'une manière régulère. Il ne faut pas utiliser de détergents (savon, liquide vaisselle etc.) ni de dissolvants, les résidus de ces produits dans le filtre pourraient causer des maladies ou mort des poissons.

Nettoyage du filtre

1. Débrancher le filtre en retirant la fiche de la prise de courant!
2. Sortir le filtre de l'eau.
3. Retirer le corps filtrant du récipient du filtre.
4. Enlever la cartouche du filtre et la nettoyer dans l'eau courante tiède.
5. Assembler dans l'ordre inverse.

Nettoyage du filtre et de la chambre du filtre

Dans le cas d'un mauvais fonctionnement du moteur du filtre (moteur tournant avec grande difficulté) il faut nettoyer le rotor et sa chambre.
1. Débrancher le filtre en retirant la fiche de la prise de courant!
2. Sortir le filtre de l'eau.
3. Retirer le corps filtrant du récipient du filtre.
4. Enlever le régulateur du débit de son logement dans le corps du moteur.
5. Enlever le rotor de sa chambre et le laver soigneusement sous l'eau courante, enlever le dépôt du couvercle et de la chambre du rotor.
6. Assembler dans l'ordre inverse.

CARACTÉRISTIQUES DU FILTRE

- utilisation et entretien faciles;
- dimensions réduites, faible niveau de bruit
- filtration mécanique et biologique de l'eau
- fabrication en accord avec les normes de sécurité de la RP et UE
- haute capacité de filtration grâce à l'utilisation de la cartouche en mousse
- parfait enrichissement de l'eau en oxygène – la construction de la pompe assure un mouvement intensif de la surface de l'eau, ce qui facilite l'échange de l'oxygène atmosphérique et l'éjection du dioxyde de carbone dissout dans l'eau. Elle permet l'aspiration de l'air dans la chambre du rotor où il se mélange avec l'eau.
- recommandation: (se référer au tableau)
- Réglage aisé du débit d'eau

DEMONTAGE ET DEMOLITION

Les appareils électroménagers et électroniques usés ne doivent pas être jetés à la poubelle. Le triage et le recyclage des appareils de ce type contribuent à la préservation de l'environnement. L'utilisateur est responsable d'amener l'appareil usé au point de collecte spécialisé où l'appareil sera reçu gratuitement. La liste de ces points de collecte peut être obtenue auprès des autorités locales ou du vendeur du produit.

CONDITION DE GARANTIE

Le fabricant accorde une garantie pour une période de 24 mois à compter de la date de l'achat. La garantie couvre les détérioration dues aux vices matériaux et de fabrication, elle ne couvre pas le détériorations dues au mauvais maniement de l'appareil par l'utilisateur ou à l'utilisation autre que celle prévue par le fabricant. Attention: toute tentative de remaniement ou de démontage de l'appareil au delà de l'utilisation et l'entretien normal provoquent la déchéance de la garantie. Dans le cas de la constatation d'un mauvais fonctionnement de l'appareil, il faut l'envoyer accompagné de la carte de garantie dûment remplie à l'adresse du fabricant ou distributeur. La date de la reconnaissance de la garantie est la concordance de la date de fabrication indiquée sur le produit avec la date indiquée sur la carte de garantie. Les conditions de garantie ci-dessus ne limitent pas les droits du consommateur découlant du désaccord entre le produit et le contrat d'achat. La garantie se limite a la reparation ou au remplacement de l'appareil seulement et ne s'applique pas aux pertes ni aux dommages indirects causes aux objets animes ou inanimes.

CZ NÁVOD K OBSLUZE

- Interiérový filtr UN/**FILTER** slouží k provzdušňování a čištění vody v akvárích.
- Před instalací a uvedením do provozu je bezpodmínečně nutné nejdříve pečlíst tento návod k obsluze a montáži!
- Je nutné dodržovat pokyny týkající se použití, montáže a bezpečnosti!

BEZPEČNOSTNÍ POKYNY

- Před každým uvedením do provozu zkontrolovat filtr a napájecí přívod!

V případě poškození napájecího přívodu nebo jeho výměna!

- Montáž zařízení je nutno provést podle návodu.
- Při uvádění do provozu, při údržbě filtru a při jiných pracích ve vodní nádrži je nutno zařízení odpojit od elektrické sítě vytažením vidlice ze síťové zásuvky.
- Je zakázáno použití filtru bez vody.

PROVOZNÍ PONOŘENÍ

- minimální: horní hrana tělesna motoru pod hladinou vody
- maximální: celý regulátor proudění vzduchu vyčnívá nad hladinu vody

POZOR: Odpařováním vody klesá hladina vody v akváriu!

MONTÁŽ

1. Nasaďte přívodní hadičku vzduchu na přívod vzduchu nebo na provzdušňovací nástavec.
2. Vložit filtr do akvária tak, aby byl pod hladinou vody v akváriu.
3. Upevnit závěs filtru pomocí přísavek a nasunout filtr na vodítko.
4. Zapnout filtr (zasunout vidlici napájecího přívodu do síťové zásuvky) nejdříve dojde k provzdušnění filtru a po chvíli začne probíhat normální provoz filtru.
5. Pomocí regulátoru upravit průtok vody filtrem podle potřeb vašeho akvária (množství rybiček, velikost vodní nádrže).

KONTROLNÍ PROHLÍDKA A ÚDRŽBA

Pro zachování vysoké účinnosti filtru se doporučuje provádět pravidelné čištění filtrační vložky, rotoru a jeho komory. Nikdy nepoužívejte detergenty (mýdlo, prostředky na mytí nádobí atp.) a ředidla, zbyky těchto prostředků, které zůstanou v filtru, mohou zapříčinit choroby a úhyn ryb.

POZOR: Před zahájením jakýchkoliv prací v akváriu nebo na filtru je nutno přístroj odpojit od elektrické sítě vytažením vidlice ze síťové zásuvky.

Čištění filtrační vložky

1. Zařízení odpojit vytažením vidlice ze síťové zásuvky!
2. Vyjmout filtr z vody.
3. Vysunout těleso motoru z nádoby filtru.
4. Odpojit regulátor průtoku vody z upevnění na tělese motoru.
5. Vyjmout rotor z komory a důkladně opláchnout pod tekoucí vodou, odstranit usazeniny z krytu, rotoru a komory rotoru.
6. Provést montáž filtru v opačném pořadí.

CHARAKTERISTIKA FILTRU

- jednoduchá obsluha, snadná údržba;
- malé rozměry, nízká hladina hluku;
- mechanické a biologické čištění vody;
- provedení podle bezpečnostních norem PR a EU;
- vysoká účinnost filtrace díky použití filtrační vložky z houby;
- dokonale obohacuje voda kyslíkem – konstrukce čerpadla zajišťuje intenzivní víření vodní hladiny, což usnadňuje přístup atmosférického kyslíku a odbourávání kyslíčníku uhličitého rozpuštěného ve vodě, a zajišťuje nasávání vzduchu do komory rotoru, ve které je vzduch rozptýlen na drobné částice a pohlcuje se ve vodě;
- nejvhodnější pro akvária o objemu (viz. tabulka);
- regulovaná intenzita průtoku vody bez potřeby vyjmutí čerpadla z akvária;

DEMONTÁŽ A LIKVIDACE

Opotřebované elektrické a elektronické zařízení nelze vyhazovat do komunálního odpadu. Třídění a řádné zneškodňování tohoto typu odpadů přispívá k ochraně životního prostředí. Uživatel je povinen předat použité zařízení do specializované sběrny, kde bude přijato zdarma. Informace o těchto sběrnách získáte na místním obecním úřadě nebo ve sběrné surovin.

ZÁRUČNÍ PODMÍNKY

Výrobce poskytuje záruku po dobu 24 měsíců od data prodeje. Záruka se vztahuje na poškození, která vznikla vinou výrobce, tzn. na materiálové vady nebo nesprávné montážní postupy. Zahrnuje sera nevztahuje na poškození, ke kterým dochází v důsledku nesprávného zacházení uživatele nebo jakékoliv jiné zásahy do zařízení provedenými spotřebitelem. Výrobek odešlete k opravě spolu s vyplněným záručním listem na adresu výrobce nebo distributora. Podmínkou uznání reklamace je shoda data výroby zaznámenaného v záručním listu s datum výroby vytlačené na tělese čerpadla a také zapsáne na záručním listě.

RU ИНСТРУКЦИЯ ПО ОБСЛУЖИВАНИЮ

- Внутренний фильтр UN/FILTER предназначен для насыщения кислородом воды в аквариуме и ее очистки.
- До установки в пруда изделия обязательно и тщательно следует ознакомиться с нижеследующей инструкцией по обслуживанию и монтажу!
- Соблюдать указания по эксплуатации, монтаже и по безопасности работы!

УСЛОВИЯ ПО БЕЗОПАСНОЙ РАБОТЫ

- Перед каждым пуском проверить фильтр и питающий электропровод!

В случае повреждения питающего электропровода фильтр подлежит немедленно бракованю! Опасность для жизни!

- Нельзя использовать поврежденное устройство или устройство с поврежденным электропроводом. Состояние электропровода следует проверять перед каждым включением подогревателя. Запрещается ремонтировать и менять электропровод, а также устанавливать на нем дополнительные элементы. В случае повреждения электропровода следует заменить все устройство.
- Фильтр устанавливать в соответствии с инструкцией.
- При проведении ремонтных работ с фильтром или другими работ в водяном резервуаре, фильтр отсоединить, изъяв шлепсель из сетевого гнезда.
- Температура фильтра воды всухую запрещается.
- Данное оборудование не должно эксплуатироваться лицами (в том числе детьми) с ограниченными физическими, психическими, а также зрительными, слуховыми или осязательными возможностями, лицами, не имеющими опыта работы с оборудованием или незнакомыми его - бесконтрольно или без соблюдения правил руководства по эксплуатации данного оборудования, предоставленного лицами, отвечающими за их безопасность. Следите за тем, чтобы дети не играли с оборудованием.

РАБОЧЕЕ ПОГРУЖЕНИЕ

- минимальное: верхняя кромка корпуса мотора пониже зеркала воды
- максимальное: весь регулятор потока воздуха находился полностью выше зеркала воды

ВНИМАНИЕ! Вследствие испарения уровень воды в аквариуме понижается!

МОНТАЖ

1. Насадіть прийомний гадюкоку шлангу на прийом уходьчно нова на провздушючасті нástavec.
2. Уходіть фіт до акваріа так, аby byl pod hladinou vody v akváriu.
3. Upevnit závěs filtru pomocí přísavek a nasunout filtr na vodítko.
4. Zapnout filtr (zasunout vidlici napájecího přívodu do síťové zásuvky) nejdříve dojde k provzdušnění filtru a po chvíli začne probíhat normální provoz filtru.
5. Pomocí regulátoru upravit průtok vody filtrem podle potřeb vašeho akvária (množství rybiček, velikost vodní nádrže).

КОНТРОЛЬНОЙ ПРОВЕРКА И УДРЭВА

Pro zachování vysoké účinnosti filtru se doporučuje provádět pravidelné čištění filtrační vložky, rotoru a jeho komory. Nikdy nepoužívejte detergenty (mýdlo, prostředky na mytí nádobí atp.) a ředidla, zbyky těchto prostředků, které zůstanou v filtru, mohou zapříčinit choroby a úhyn ryb.

POZOR: Před zahájením jakýchkoliv prací v akváriu nebo na filtru je nutno přístroj odpojit od elektrické sítě vytažením vidlice ze síťové zásuvky.

Čištění filtrační vložky

1. Zařízení odpojit vytažením vidlice ze síťové zásuvky!
2. Vyjmout filtr z vody.
3. Vysunout těleso motoru z nádoby filtru.
4. Odpojit regulátor průtoku vody z upevnění na tělese motoru.
5. Vyjmout rotor z komory a důkladně opláchnout pod tekoucí vodou, odstranit usazeniny z krytu, rotoru a komory rotoru.
6. Provést montáž filtru v opačném pořadí.

CHARAKTERISTIKA FILTRU

- jednoduchá obsluha, snadná údržba;
- malé rozměry, nízká hladina hluku;
- mechanické a biologické čištění vody;
- provedení podle bezpečnostních norem PR a EU;
- vysoká účinnost filtrace díky použití filtrační vložky z houby;
- dokonale obohacuje voda kyslíkem – konstrukce čerpadla zajišťuje intenzivní víření vodní hladiny, což usnadňuje přístup atmosférického kyslíku a odbourávání kyslíčníku uhličitého rozpuštěného ve vodě, a zajišťuje nasávání vzduchu do komory rotoru, ve které je vzduch rozptýlen na drobné částice a pohlcuje se ve vodě;
- nejvhodnější pro akvária o objemu (viz. tabulka);
- regulovaná intenzita průtoku vody bez potřeby vyjmutí čerpadla z akvária;

ДЕМОНТАЖ А ЛИКВИДАЦЕ

Opotřebované elektrické a elektronické zařízení nelze vyhazovat do komunálního odpadu. Třídění a řádné zneškodňování tohoto typu odpadů přispívá k ochraně životního prostředí. Uživatel je povinen předat použité zařízení do specializované sběrny, kde bude přijato zdarma. Informace o těchto sběrnách získáte na místním obecním úřadě nebo ve sběrné surovin.

ЗАРУЧНІ ПОМІНИ

Výrobce poskytuje záruku po dobu 24 měsíců od data prodeje. Záruka se vztahuje na poškození, která vznikla vinou výrobce, tzn. na materiálové vady nebo nesprávné montážní postupy. Zahrnuje sera nevztahuje na poškození, ke kterým dochází v důsledku nesprávného zacházení uživatele nebo jakékoliv jiné zásahy do zařízení provedenými spotřebitelem. Výrobek odešlete k opravě spolu s vyplněným záručním listem na adresu výrobce nebo distributora. Podmínkou uznání reklamace je shoda data výroby zaznámenaného v záručním listu s datum výroby vytlačené na tělese čerpadla a také zapsáne na záručním listě.